第75回佐賀県高等学校バスケットボール新人大会 兼 第54回全九州高等学校バスケットボール春季選手権大会佐賀県大会

≪男子≫

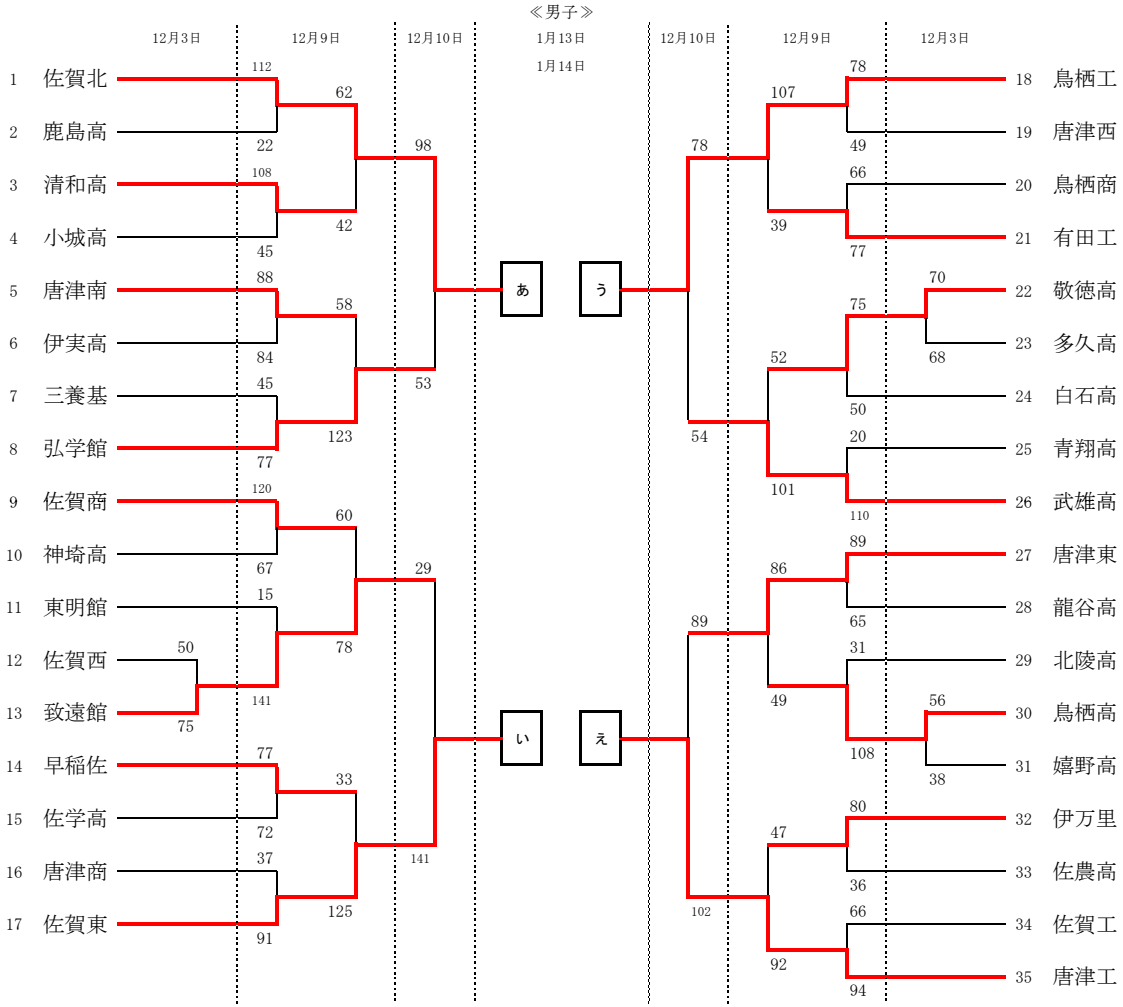

≪女子≫

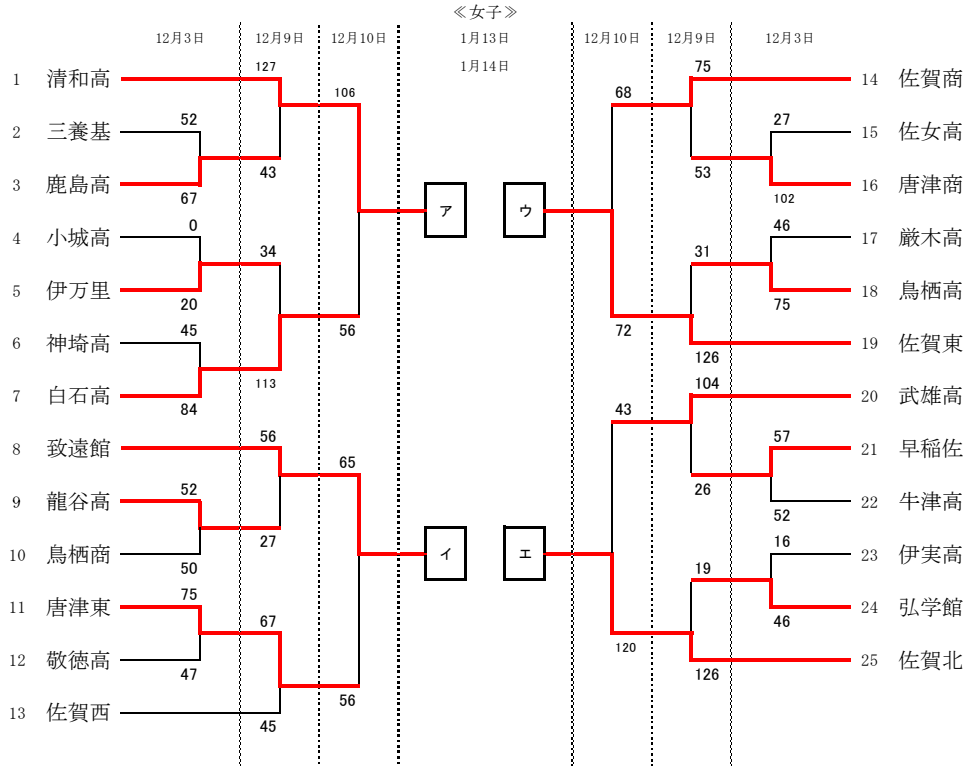

【男子】 決勝リーグ
優 勝 佐賀県立佐賀東高等学校 3勝
4年ぶり15回目の優勝
2 位 佐賀県立唐津工業高等学校 2勝1敗
3 位 佐賀県立佐賀北高等学校 1勝2敗
4 位 佐賀県立鳥栖工業高等学校 3敗

【女子】 決勝リーグ
優 勝 佐賀県立佐賀北高等学校 3勝
2年ぶり10回目の優勝
2 位 佐賀清和高等学校 2勝1敗
3 位 佐賀県立佐賀東高等学校 1勝2敗
4 位 佐賀県立致遠館高等学校 3敗