第20回佐賀県中学生春季バスケットボール大会組み合わせ表

期日　令和4年4月23日(土)，24日(日)，29日(金)
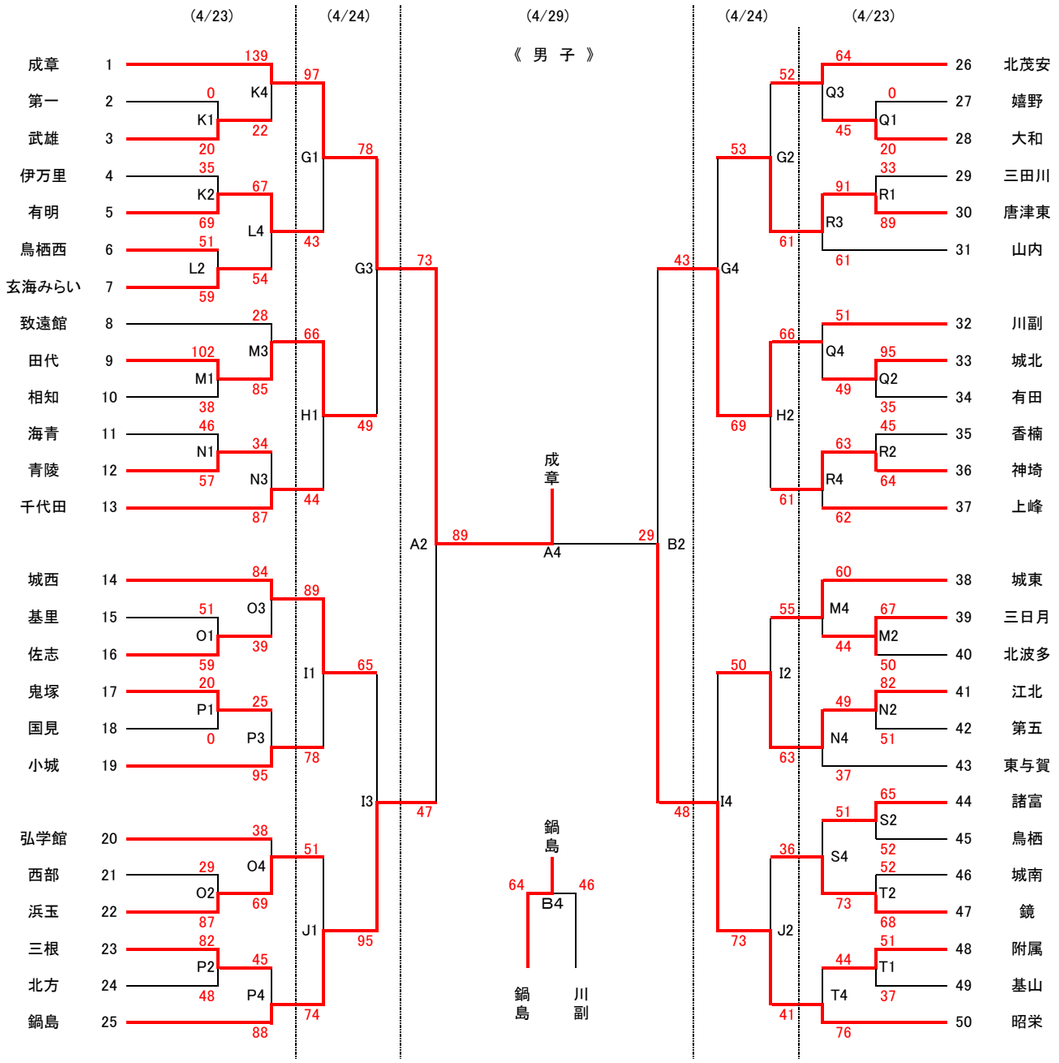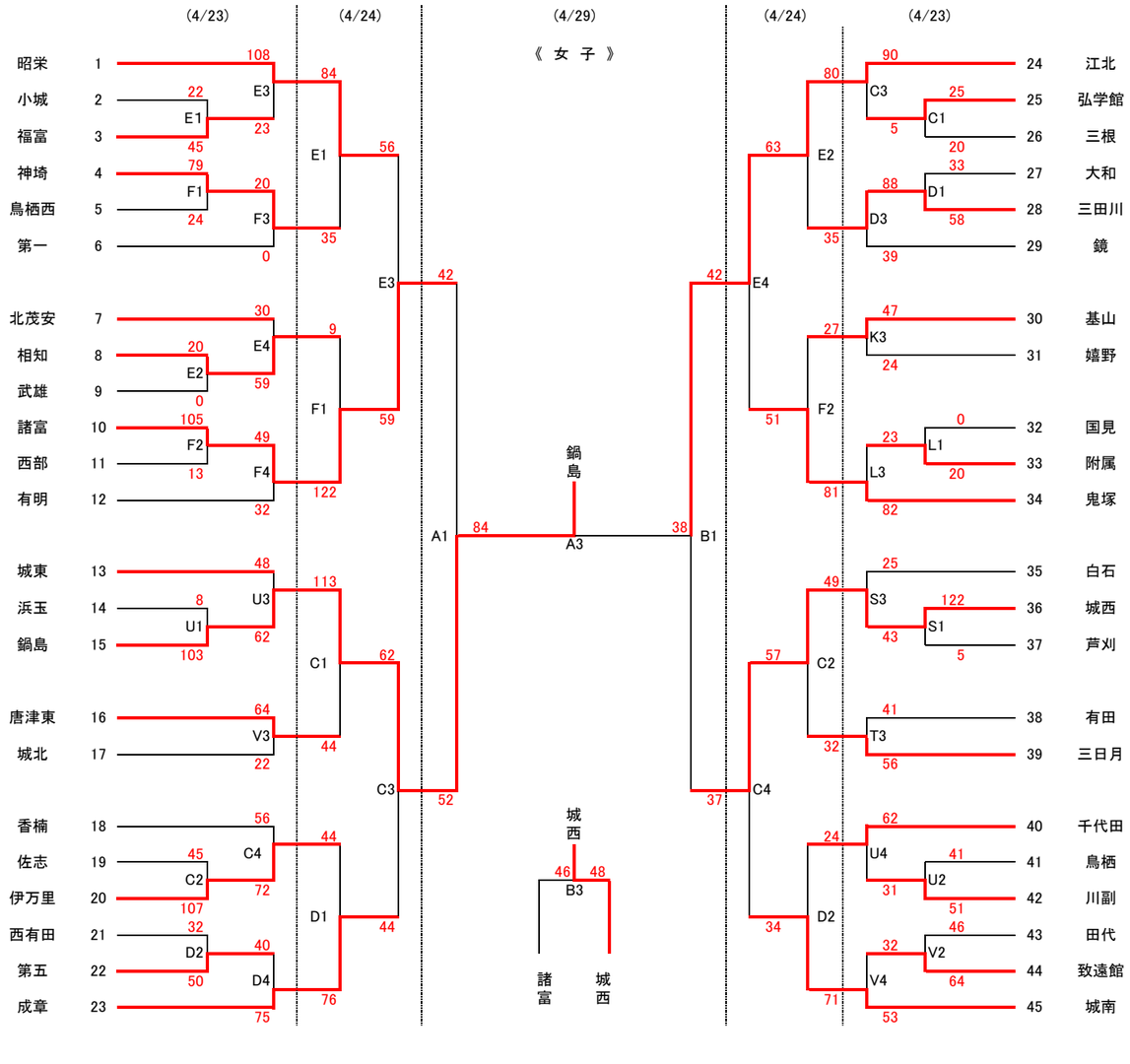
《会場》　A･B　川副中　C･D　西有田中　E･F　有明中　G･H　致遠館中　I･J　鍋島中　K･L　成章中
M･N　城東中　O･P　城西中　Q･R　城北中　S･T　昭栄中　U･V　城南中